De Francesco®
EQUIPAMIENTOS COMERCIALES
Linea Italy

Heladera y Freezer 3 Puertas

CARACTERÍSTICAS

Equipada con ruedas
Media y Baja Temperatura
Controlador Digital

- Construido 100% en acero inoxidable.
- Borde sanitario para facilitar higiene y limpieza.
- Marco de puerta desmontable. Puerta autobatiente.
- Controlador digital de alta calidad y switch de encendido por cada compartimiento con funcionamiento independiente.
- Construida bajo normas de cuidado del medioambiente (CFC y HCFC).
- Ruedas incorporadas para su fácil traslado, con freno en las ruedas frontales.
- Estantes regulables en altura.
- Iluminación led en sector Heladera.

info@defrancesco.com.ar

De Francesco®
EQUIPAMIENTOS COMERCIALES
Linea Italy

Modelo DF-HFVC3F

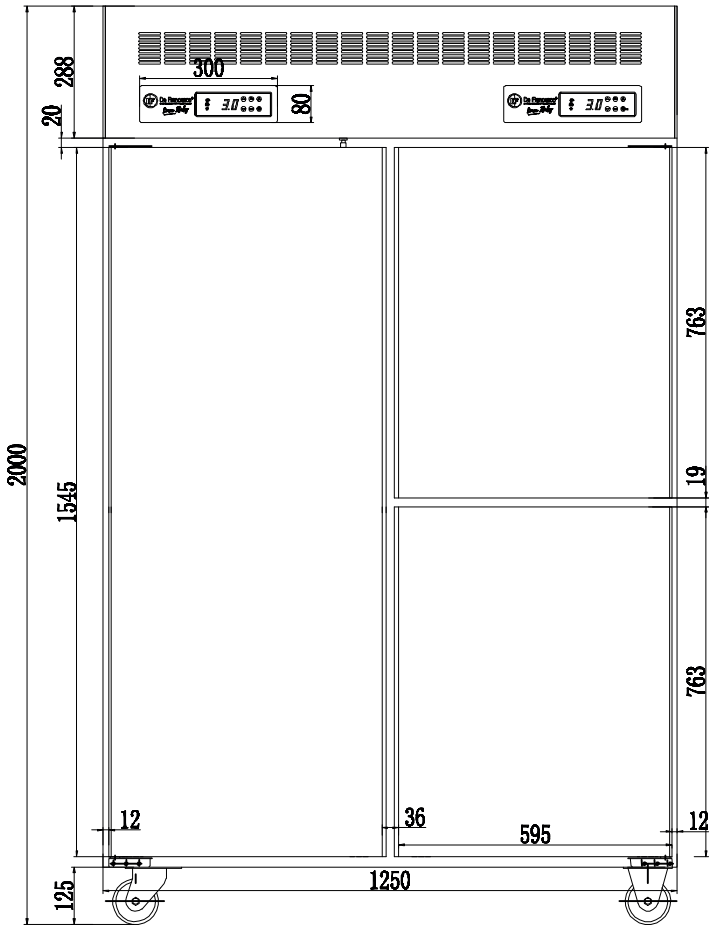

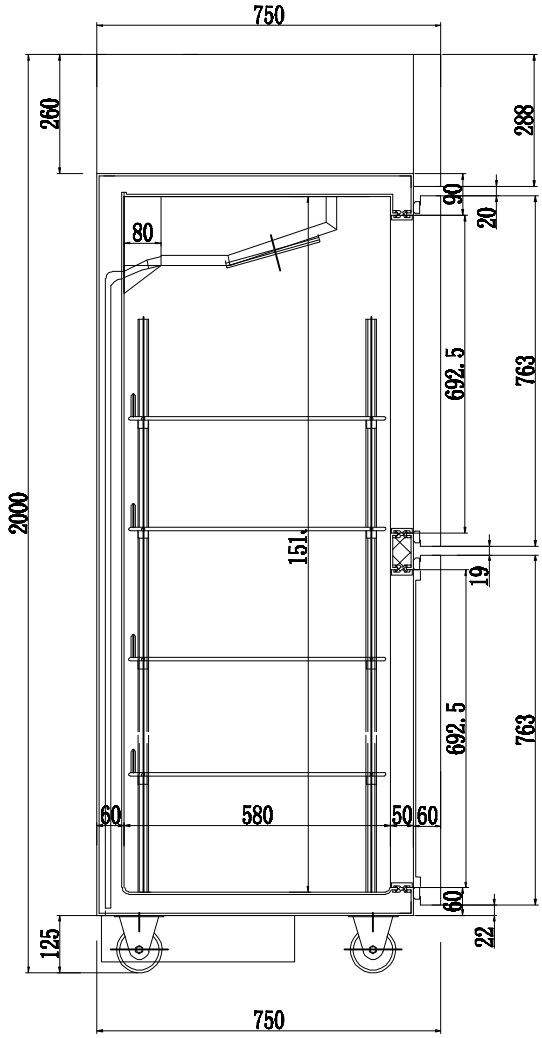

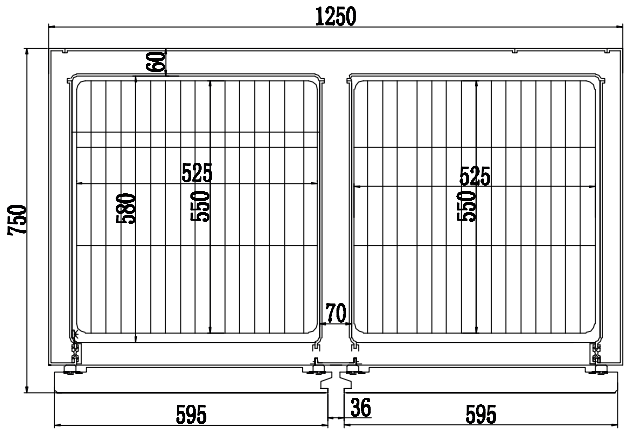

MODELO	Tamaño (mm)	Potencia H.	Potencia F.	Sist. de Evap.	Peso Neto (Kgs)	Peso Bruto (Kgs)	Temperatura °C	Gas Refrig.
DF-HFVC3F	1250x750x2000	1/3 HP	1/2 HP	Forzado	160	210	Hel +2 / Fr -18	404